２．体積	名前	

タテ × ヨコ × 高さ＝直方体の体積

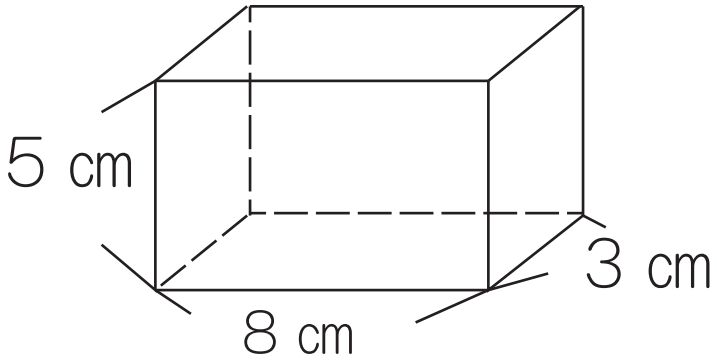

上記の公式を利用して、直方体の体積をもとめなさい。

式　３×８×５　　答え１２０㎤

次の問題を答えなさい

１Ｌ＝１０００㎤　１㎥＝１０００Ｌ

１ｍｌ＝　１　㎤

タテが５ｍ、ヨコが１０ｍ、高さが２０ｍのビルがあります。この体積をもとめなさい。

式　５×１０×２０　　答え１０００㎥

© 印刷工房おむねっと