１．文字を使った式	名前	

平行四辺形の底辺を**X**cm、高さを８cm、
面積の合計を**Y**㎠とするとき、式はどのように
なりますか？

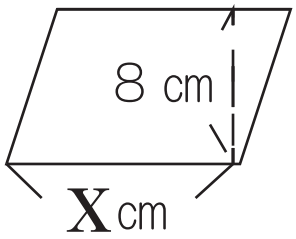

式＿＿＿＿＿＿＿＿＿＿＿＿＿＿＿＿

平行四辺形の底辺を９cmとするとき、
面積はいくつになりますか？

答＿＿＿＿＿＿＿＿＿＿＿＿＿＿＿＿

平行四辺形の面積を８０㎠とするとき
底辺はいくつになりますか

答＿＿＿＿＿＿＿＿＿＿＿＿＿＿＿＿

縦の長さが４cm、横の長さが８cmの直方体が
あります。高さを　**X**cm、体積を**Y**㎤として
体積を求める式を答えなさい

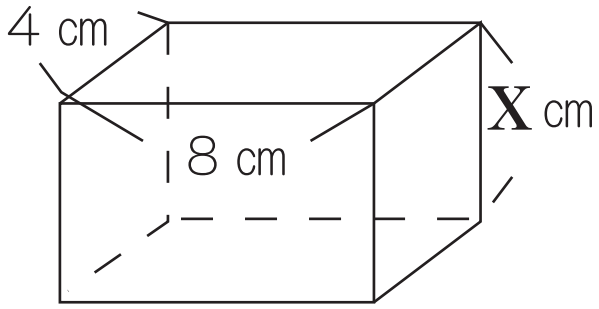

式＿＿＿＿＿＿＿＿＿＿＿＿＿＿＿＿

© 印刷工房おむねっと