6年生の算数　　月　　日

10. 角柱と円柱の体積	名前	

1. 次の式は角柱や円柱の体積を求める公式です。㋐㋑に当てはまる言葉を書きましょう。

[　　] [　　] ＝ ㋐[　　] × ㋑[　　]

2. 次の立体の体積を求めましょう。

（1）

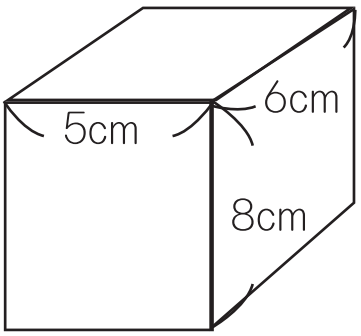

式

答え

（2）

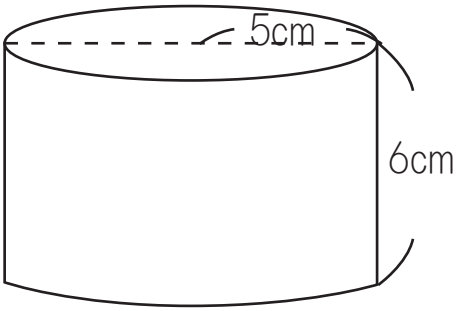

式

答え

（3）

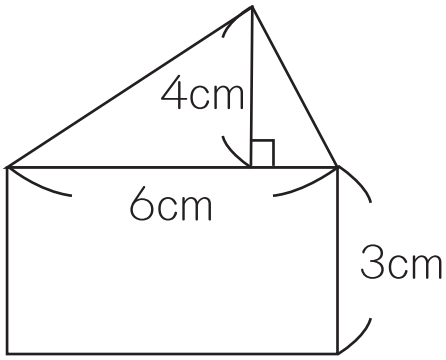

式

答え

© 印刷工房おむねっと