6年生の算数　　月　　日

5．分数のかけ算	名前	

（1）以下の計算をしなさい

$$\frac{4}{5}\times\frac{2}{3}=\frac{4\times2}{5\times3}=\frac{8}{15}$$

$$\frac{8}{7}\times\frac{1}{2}=\frac{\cancel{8}^{4}\times1}{7\times\cancel{2}_{1}}=\frac{4}{7}$$

$$\frac{7}{6}\times\frac{9}{4}=\frac{7\times\cancel{9}^{3}}{\cancel{6}_{2}\times4}=\frac{21}{8}$$

$$\frac{4}{3}\times\frac{3}{5}=\frac{4\times\cancel{3}_{1}}{\cancel{3}_{1}\times5}=\frac{4}{5}$$

（2）以下の計算をしなさい

$$0.3\times\frac{3}{7}=\frac{3\times3}{10\times7}=\frac{9}{70}$$

$$0.5\times\frac{5}{8}=\frac{5\times\cancel{5}_{1}}{\cancel{10}_{2}\times8}=\frac{5}{16}$$

$$0.2\times\frac{2}{9}=\frac{2\times\cancel{2}_{1}}{\cancel{10}_{5}\times9}=\frac{2}{45}$$

$$\frac{3}{8}\times\frac{2}{5}\times\frac{1}{3}=\frac{\cancel{3}_{1}\times\cancel{2}^{1}\times1}{\cancel{8}_{4}\times5\times\cancel{3}_{1}}=\frac{1}{20}$$

$$\frac{1}{2}\times\frac{3}{6}\times\frac{6}{9}=\frac{1\times\cancel{3}^{1}\times\cancel{6}_{1}}{2\times\cancel{6}_{1}\times\cancel{9}^{3}}=\frac{1}{6}$$

© 印刷工房おむねっと

（３）下記の長方形の面積を求めなさい

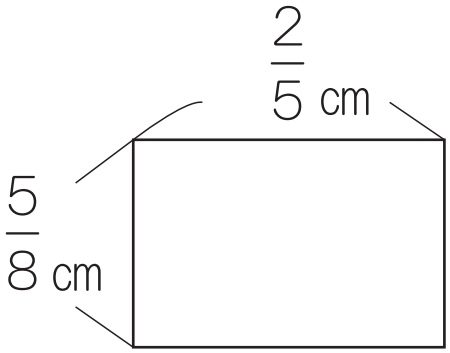

式　$\frac{5}{8} \times \frac{2}{5}$

答え　$\frac{1}{4}$ ㎠

（４）以下の空欄を埋めなさい

$\frac{2}{3} \times \boxed{\frac{3}{2}} = 1$　　$\frac{7}{5} \times \boxed{\frac{5}{7}} = 1$

$8 \times \boxed{\frac{1}{8}} = 1$　　$0.3 \times \boxed{\frac{10}{3}} = 1$

（５）時速$\frac{3}{10}$ kmで走る自転車は$\frac{2}{3}$時間で何km走りますか？

式　$\frac{3}{10} \times \frac{2}{3}$

答え　$\frac{1}{5}$ km

© 印刷工房おむねっと