6年生の算数　　月　　日

5．分数のかけ算	名前	

（1）以下の計算をしなさい

$\frac{4}{5} \times \frac{2}{3} =$

$\frac{8}{7} \times \frac{1}{2} =$

$\frac{7}{6} \times \frac{9}{4} =$

$\frac{4}{3} \times \frac{3}{5} =$

（2）以下の計算をしなさい

$0.3 \times \frac{3}{7} =$

$0.5 \times \frac{5}{8} =$

$0.2 \times \frac{2}{9} =$

$\frac{3}{8} \times \frac{2}{5} \times \frac{1}{3} =$

$\frac{1}{2} \times \frac{3}{6} \times \frac{6}{9} =$

© 印刷工房おむねっと

（３）下記の長方形の面積を求めなさい

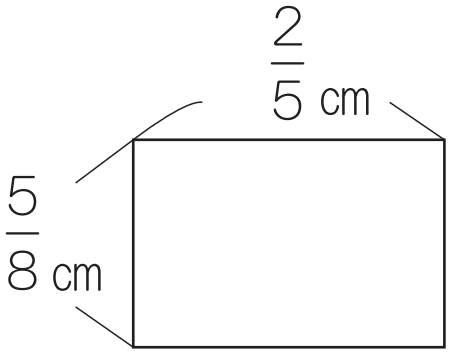

式

答え

（４）以下の空欄を埋めなさい

$\frac{2}{3} \times \square = 1$　　$\frac{7}{5} \times \square = 1$

$8 \times \square = 1$　　$0.3 \times \square = 1$

（５）時速$\frac{3}{10}$ kmで走る自転車は$\frac{2}{3}$時間で何km走りますか？

式

答え

© 印刷工房おむねっと