６年生の算数　　月　　日

８．円の面積	名前	

１．円の面積を求める式について

（１）空欄（らん）に合う言葉を下の長方形の中から選んで記入して下さい。

円の面積＝［　　］×［　　］×［　　］

半径　　直径　　円周　　円周率

（２）左下の円の面積を求める式と答えを書きましょう。
ただし、円周率は３.１４とします。

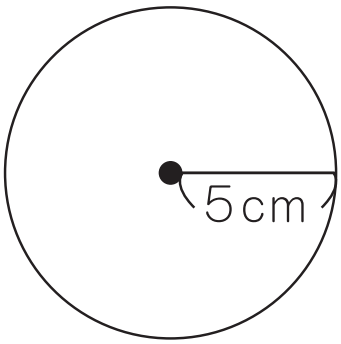

（式）

（答）

（３）左下の円の面積を求める式と答えを書きましょう。
ただし、円周率は３.１４とします

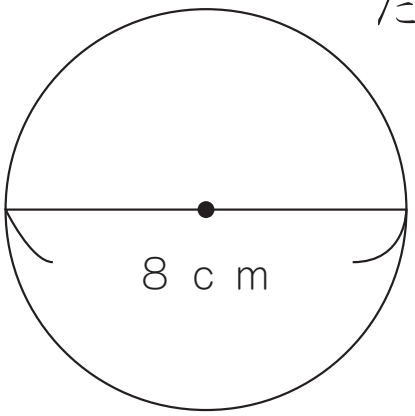

（式）

（答）

© 印刷工房おむねっと